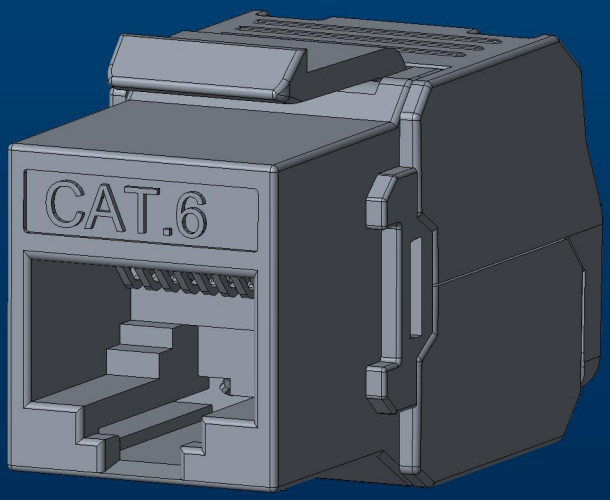
CAT.6