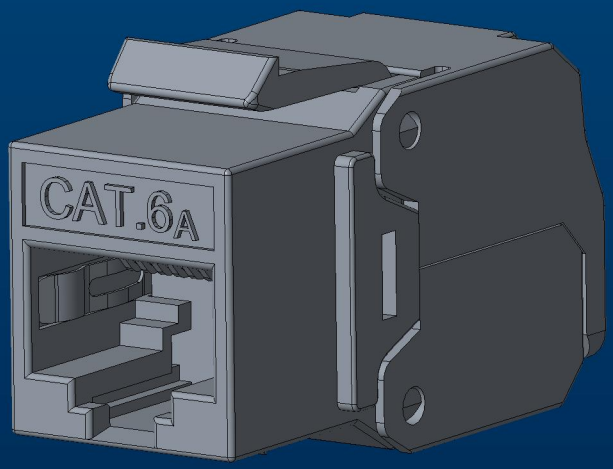
CAT.6A